VIKO POWER

SGA mobility

RFID

VIKO POWER

Station de charge rapide DC pour véhicules électriques

Les stations de charge rapide VIKO sont parfaitement adaptées aux aires d'autoroutes, stations-services, aux camions et bus électriques. Ces stations de charge peuvent délivrer jusqu'à 600 kW répartis sur 12 distributeurs de charge simple ou 6 distributeurs de charge double.

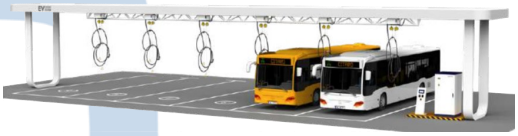

Quels sont les avantages de notre station de recharge rapide VIKO ?

La station de charge rapide VIKO a beaucoup d'arguments à offrir :

Puissantes et performances - La station VIKO est conçue pour fonctionner dans des conditions difficiles. Grâce à son système de refroidissement efficace, elle peut fonctionner à des températures extrêmes. Elle est capable de charger en continu de grosses batteries (bus, camions...) avec une grande fiabilité.

Energy-efficient - La station VIKO a des rendements exceptionnelles, elle produit moins de chaleur et transmet plus d'énergie que d'autres modèles. Ces caractéristiques de conception garantissent une grande fiabilité et n'induira aucune perte de capacité au fil du temps.

Low noise - Les rendements de cette station permettent de réduire la quantité des pièces mobiles garantissant un fonctionnement très silencieux de la station.

Sérénité - SGA Mobility (25 ans d'expérience) vous apporte son savoir faire pour garantir un fonctionnement optimum pendant tout le cycle de vie de la station.

Respect des normes - La station de charge rapide VIKO répond aux normes internationales garantissant un bon fonctionnement avec tous les véhicules du marché vendus en Europe.

Notre gamme de distributeurs de charge de 200 à 500 kW

Nous proposons toute une gamme de distributeurs de charge pour répondre à tous les besoins de transmission de puissance.
Chaque marché à ses besoins spécifiques et il est important de pouvoir choisir le bon produit. Dès la conception de nos produits, il a été impératif de concevoir nos produits de façon modulaire afin de pouvoir proposer la meilleure proposition technique pour nos clients.

Gamme de distributeurs de charge rapide DC de 150 à 1 000 V avec une capacité de 200 à 500 A.

- Version de distributeur de charge avec éclairage du terminal et enrouleur de câbles
- Version de distributeur de charge suspendue à un portique adaptée aux bus et aux camions

Distributeur de charge sur pied

Distributeur de charge suspendu

VIKO POWER : Station de charge grosse puissance

Station de puissance : 480 et 600 kW

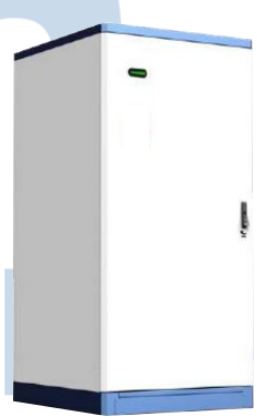

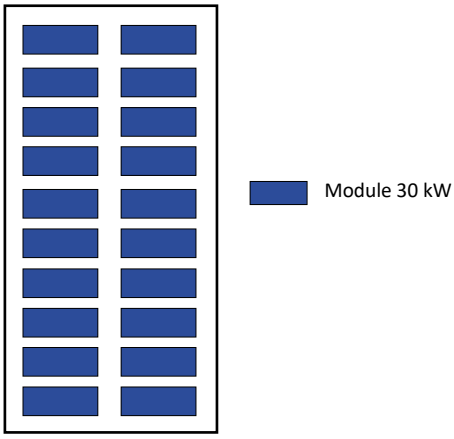

Puissance modulable

Station de puissance jusqu'à 600kW

Jusqu'à 20 modules de puissance 30 kW

Distributeur de charge : de 200 à 500 kW

Distributeurs doubles sur pied

Distributeurs simples sur portique

Arrivée électrique

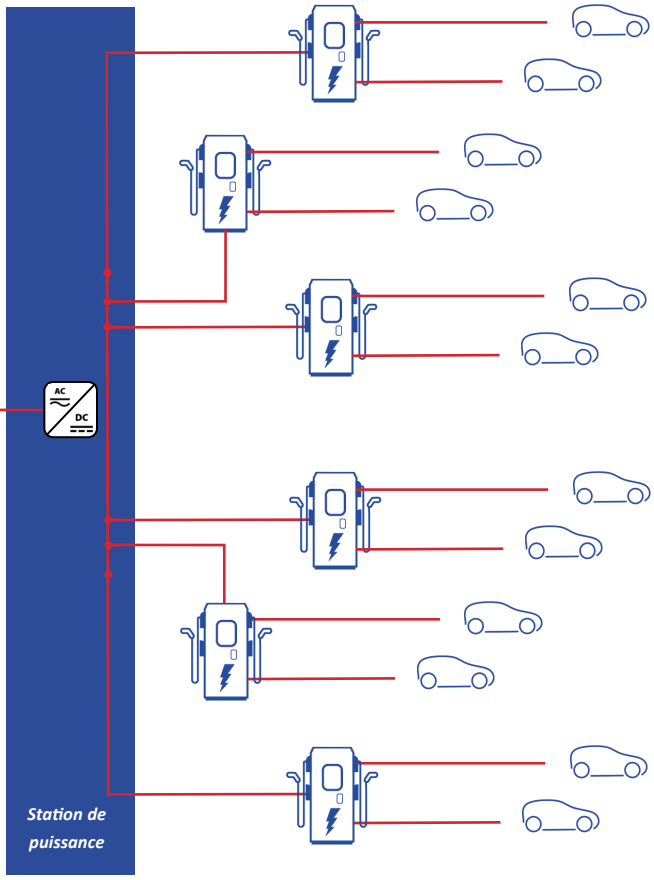

SGA mobility

: +33 (0)2 32 10 51 89

: commercial@sga-mobility.com

: sga-mobility.com

Station de puissance : 480 kW

Référence : VIK CUB 480 01

Caractéristiques principales

- Conception modulaire par modules de puissance, fiable et robuste
- Gamme compète de distributeurs de puissance associés
- Jusqu'à 8 distributeurs de charge simple de 300 à 500 A
- Jusqu'à 4 distributeurs de charge double de 300 à 500 A
- Dialogue OCPP 1.6 et 2.0 avec le web service (SGA Mercure ou autre)
- Système de gestion de la maintenance par le web service SGA Mercure
- Conception de refroidissement brevetée
- Silence de fonctionnement : Station 55 dB en moyenne à régime constant
- Empreinte au sol limitée
- Certifications : cTUVus, CE, RED, CB and OCA certification, Energy Star certification

Module de puissance

Référence	Produit
MOD HM 30 KW	Module de puissance 30 kW

À commander séparément

Caractéristiques techniques

Fonctions	VIK CUB 480 01
Paramètres d'entrées AC	Fréquence / Voltage : 45-65 Hz / 3P + N + T / 260 Vac - 530 Vac AC courant max d'entrée : CE : 2*480A@380Vac / UL : 2*380A@480 Vac Facteur de puissance > 5% (Puissance d'entrée nominale)
Paramètres de sortie DC	Tension de sortie DC : 150V - 1000V Puissance de sortie max DC : 600kW @ 300V - 1000V Courant de sortie DC : Max 500A pour chaque connecteur, opt Max 300A pour chaque connecteur Efficience du système max : > 95.5 % (entre l'entrée et la sortie) Connecteurs de sortie : 8 connecteurs de sortie Distributeur de charge : Max 4 distributeurs de charge double ou 8 distributeurs de charge simple
Dimension / Poids	Largeur * Hauteur * Profondeur : 1000 * 2000 * 800 mm / 400 kg + (16 x 16 kg) = 656 kg
IHM	Bandeau de LED multicolore (RGB), E-STOP / Option : Ecran capacitif 7 pouces
Protection	IP54
Volume sonore	< 60 dB à 25°C à régime constant, 65 dB en pointe
Efficacité énergétique	L'automate de la borne répartit la puissance entre les différents modules de puissance pour maximiser l'efficacité énergétique
Module de puissance	16 emplacements disponibles pour modules de puissance de 30 kW / Réf. : MOD HM 30 KW
Interface de paiement CB : PAYPILOT	PAYPILOT (Voir la documentation)

Station de puissance : 600 kW

Référence : VIK CUB 600 01

Caractéristiques principales

- Conception modulaire par modules de puissance, fiable et robuste
- Gamme compète de distributeurs de puissance associés
- Jusqu'à 12 distributeurs de charge simple de 300 à 500 A
- Jusqu'à 6 distributeurs de charge double de 300 à 500 A
- Dialogue OCPP 1.6 et 2.0 avec le web service (SGA Mercure ou autre)
- Système de gestion de la maintenance par le web service SGA Mercure
- Conception de refroidissement brevetée
- Silence de fonctionnement : Station 55 dB en moyenne à régime constant
- Empreinte au sol limitée
- Certifications : cTUVus, CE, RED, CB and OCA certification, Energy Star certification

Module de puissance

Référence	Produit
MOD HM 30 KW	Module de puissance 30 kW

À commander séparément

Caractéristiques techniques

Fonctions	VIK CUB 600 01
Paramètres d'entrées AC	Fréquence / Voltage : 45-65 Hz / 3P + N + T / 260 Vac - 530 Vac AC courant max d'entrée : CE : 2*480A@380Vac / UL : 2*380A@480 Vac Facteur de puissance > 5% (Puissance d'entrée nominale)
Paramètres de sortie DC	Tension de sortie DC : 150V - 1000V Puissance de sortie max DC : 600kW @ 300V - 1000V Courant de sortie DC : Max 500A pour chaque connecteur, opt Max 300A pour chaque connecteur Efficience du système max : > 95.5 % (entre l'entrée et la sortie) Connecteurs de sortie : 12 connecteurs de sortie Distributeur de charge : Max 6 distributeurs de charge double ou 12 distributeurs de charge simple
Dimension / Poids	Largeur * Hauteur * Profondeur : 1050 * 2200 * 1150 mm / 480 kg + (20 x 16 kg) = 800 kg
IHM	Bandeau de LED multicolore (RGB), E-STOP / Option : Ecran capacitif 7 pouces
Protection	IP54
Volume sonore	< 60 dB à 25°C à régime constant, 65 dB en pointe
Efficacité énergétique	L'automate de la borne répartit la puissance entre les différents modules de puissance pour maximiser l'efficacité énergétique
Module de puissance	20 emplacements disponibles pour modules de puissance de 30 kW / Réf. : MOD HM 30 KW
Interface de paiement CB : PAYPILOT	PAYPILOT (Voir la documentation)

VIKO POWER

Distributeur de charge sur pied

Caractéristiques principales

- 2 points de charge
- Fiches : CCS2, CHAdeMO
- Puissance de 60 à 480 kW
- Câbles de refroidissement naturel jusqu'à 250 kW
- Câbles de refroidissement liquide jusqu'à 480 kW

Enrouleur de câbles lumineux

Références	Produits
ENR - VIK - 01	Enrouleurs, 2 Fiches CCS2 Pour VIK ST2 A 200 / 300
ENR - VIK - 02	Enrouleurs, 2 Fiches CCS2 Pour VIK ST2 A 500

Caractéristiques techniques

Distributeurs de charge sur pied		VIK ST2 A 200	VIK ST2 A 300	VIK ST2 A 500
Paramètres d'entrée DC	Tension d'entrée DC	150 V ~ 1 000 V		
	Nombre d'entrées DC + BUS	2	2	2
Paramètres de sortie DC	Nombre de sorties DC Câble	2	2	2
	Tension de sortie DC	150 V ~ 1 000 V		
	Courant de sortie MAX	200 A	300 A	500 A (Refroidissement liquide)
	Puissance de sortie Max	200 kW	300 kW	500 kW
IHM		Ecran 7 pouces capacitif - résistant UV		
Compteur DC		Compteur DC classique en standard / Option MID		
Ecran		Ecran capacitif 7 pouces		
Dimensions	Largeur/Hauteur/Profondeur	500 / 1800 / 260 mm		
Indice de protection		IP 55 / IK 10		
Bruit		A l'arrêt : 0 dB		En charge : 55 dB
Norme et protocole de communication		Open Charge Point Protocol (OCPP) 1.6 JSON, compatible avec OCPP 2.0 JSON - ISO 15-118		
RFID		ISO/IEC 14443A/B, ISO/IEC 15693		
Normes - Certifications		Certification CE, NFC14-100, NF62196-2 / NF62196-3, NF61851, IEC61851-1, IEC61851-23, IEC 61439-7, IEC62311, IEC62477-1, NFC 15-100		

SGA mobility

: +33 (0)2 32 10 51 89 : commercial@sga-mobility.com : sga-mobility.com

VIKO POWER

Distributeur de charge suspendu pour portique

Caractéristiques principales

- 1 point de charge
- Fiches : CCS2
- Puissance de 200 à 300 kW
- Câbles de refroidissement naturel jusqu'à 250 kW

Caractéristiques techniques

Distributeur de charge en suspendu		VIK PO1 A 250 / 300
Paramètres d'entrée DC	Tension d'entrées DC	150 V ~ 1 000 V
	Nombre d'entrées DC + BUS	1
Paramètres de sortie DC	Nombre de sorties DC Câble	1
	Tension de sortie DC	150 V ~ 1 000 V
	Courant de sortie MAX	200 A / (Option 250 A / 300 A)
IHM		Ecran 7 pouces capacitif - résistant UV
Compteur DC		Compteur DC classique en standard / Option MID
Ecran		Ecran capacitif 7 pouces
Dimensions	Largeur/Hauteur/Profondeur	500 / 1800 / 260 mm
Poids		50 kg
Résistance		IP 55 / IK 10
Bruit		0 dB

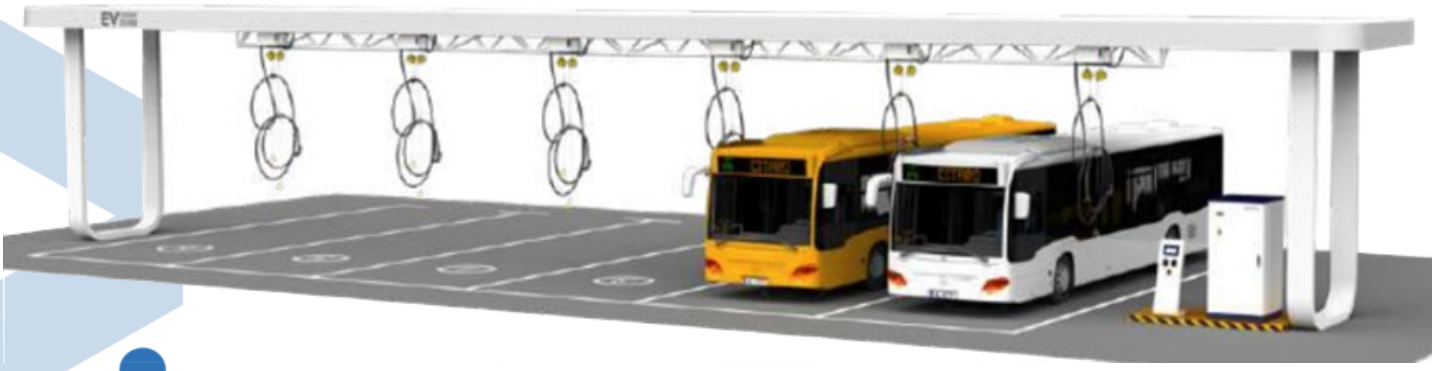

SGA mobility

: +33 (0)2 32 10 51 89 : commercial@sga-mobility.com : sga-mobility.com

Gestion de charge : station de puissance : 480 kW

Exemple 1 : 480 kW disponibles, 3 distributeurs doubles —> 2 véhicules en charge

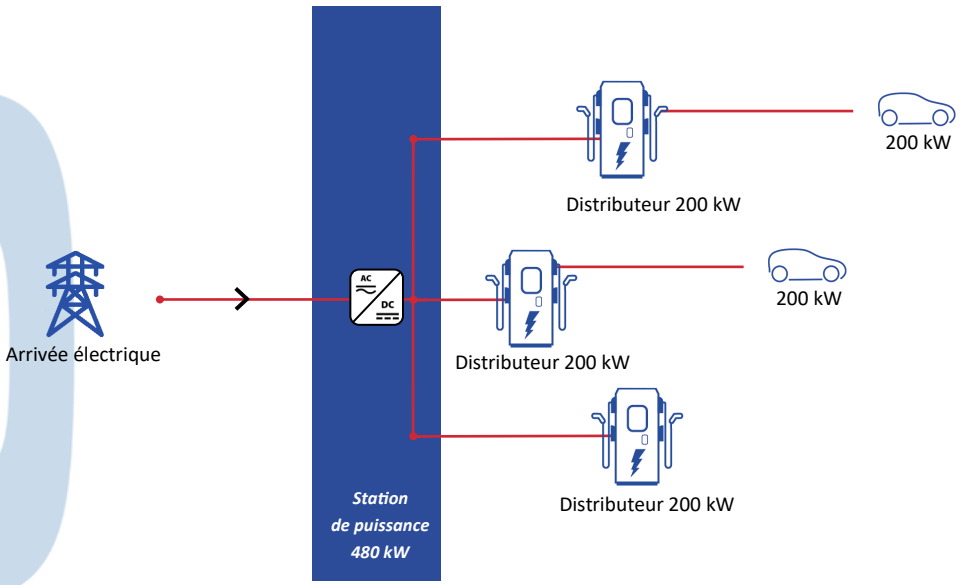

VIK CUB 480 01

Exemple 2 : 480 kW disponibles, 4 distributeurs doubles —> 4 véhicules en charge

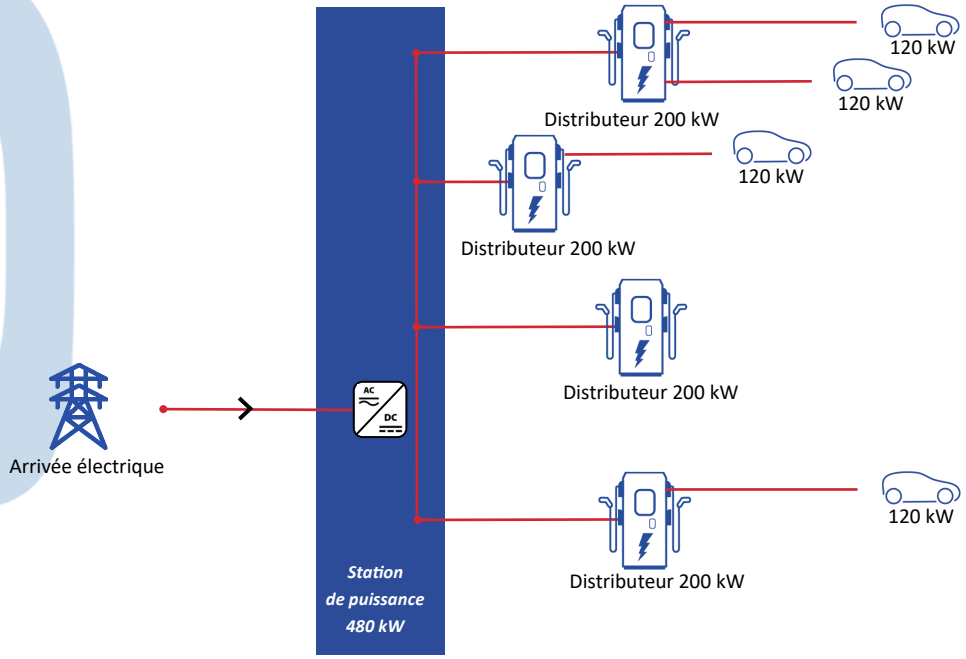

VIK CUB 480 01

Légende :

VIK ST2 A 200	VIK ST2 A 300	VIK ST2 A 500
Distributeur 200 kW	Distributeur 300 kW	Distributeur 500 kW

Gestion de charge : station de puissance : 480 kW

Exemple 3 : 480 kW de disponible, 4 distributeurs doubles —> 2 véhicules en charge

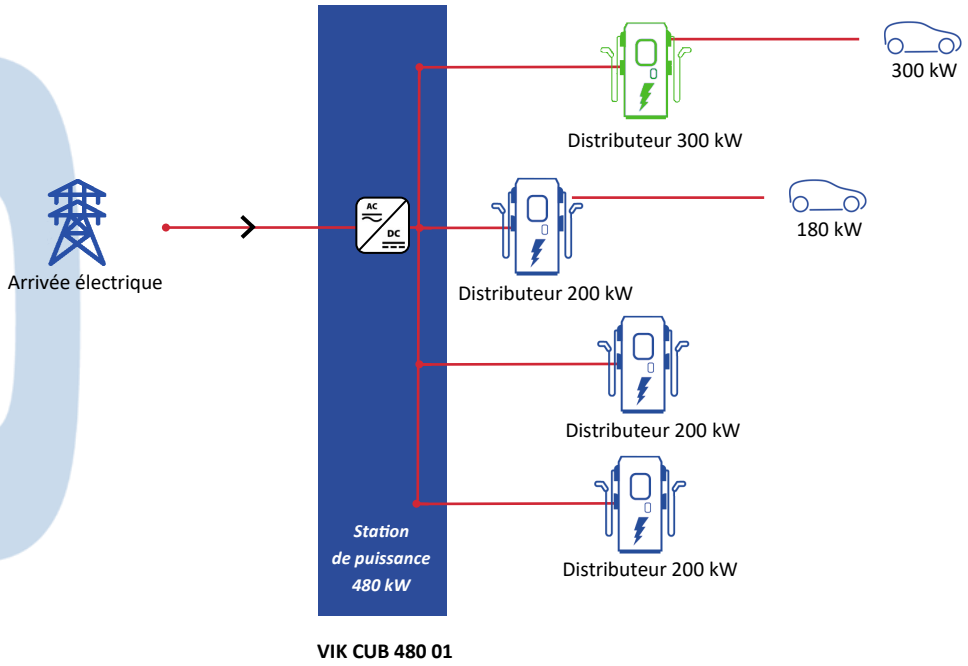

VIK CUB 480 01

Exemple 4 : 480 kW disponibles, 4 distributeurs doubles —> 8 véhicules en charge

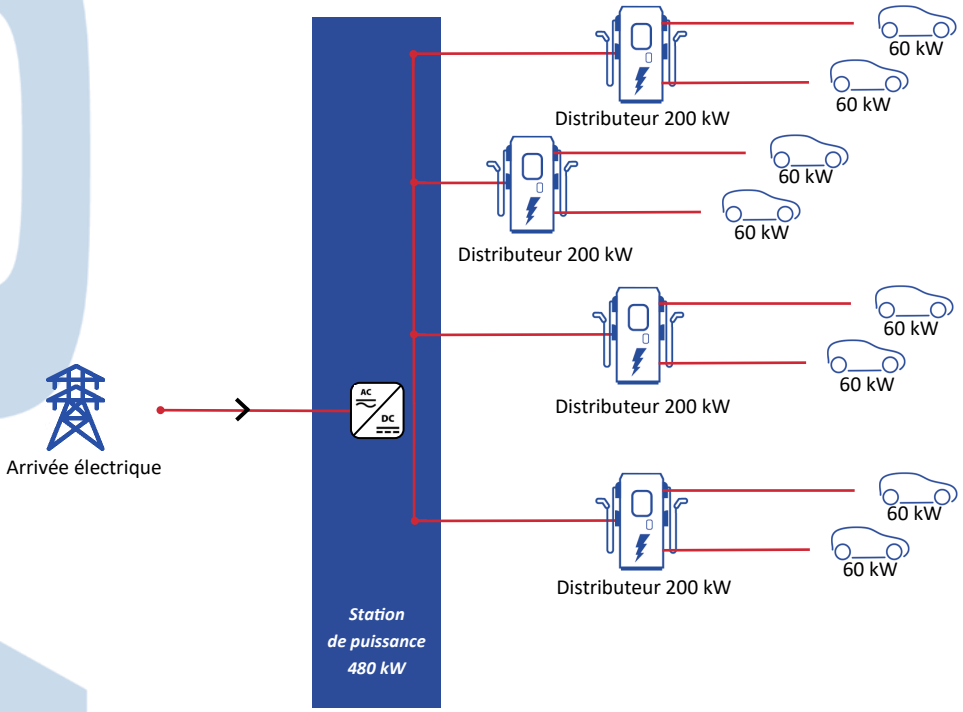

VIK CUB 480 01

Légende :

VIK ST2 A 200	VIK ST2 A 300	VIK ST2 A 500
Distributeur 200 kW	Distributeur 300 kW	Distributeur 500 kW

Gestion de charge : station de puissance : 600 kW

Exemple 1 : 600 kW disponibles, 3 distributeurs doubles —> 2 véhicules en charge

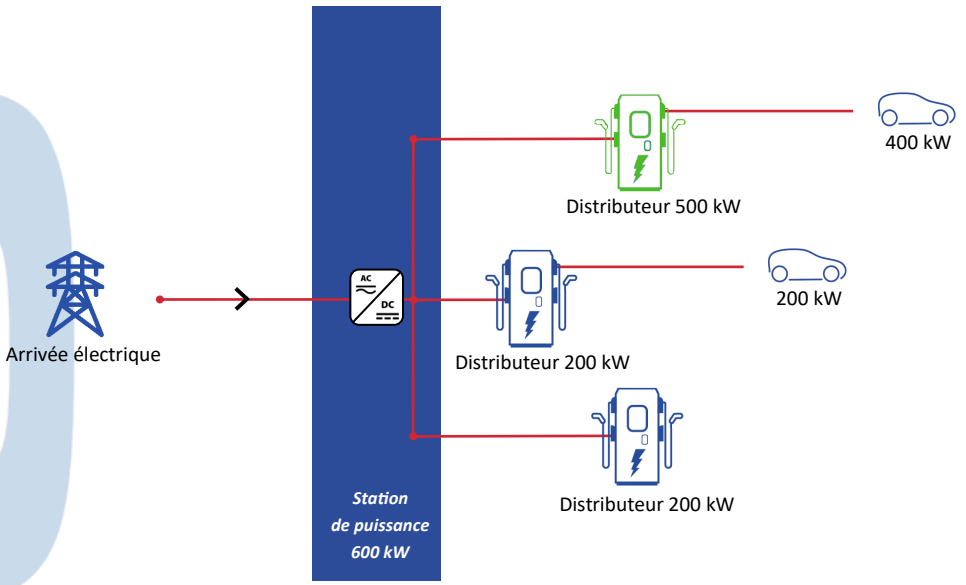

VIK CUB 600 01

Exemple 2 : 600 kW disponibles, 6 distributeurs doubles —> 3 véhicules en charge

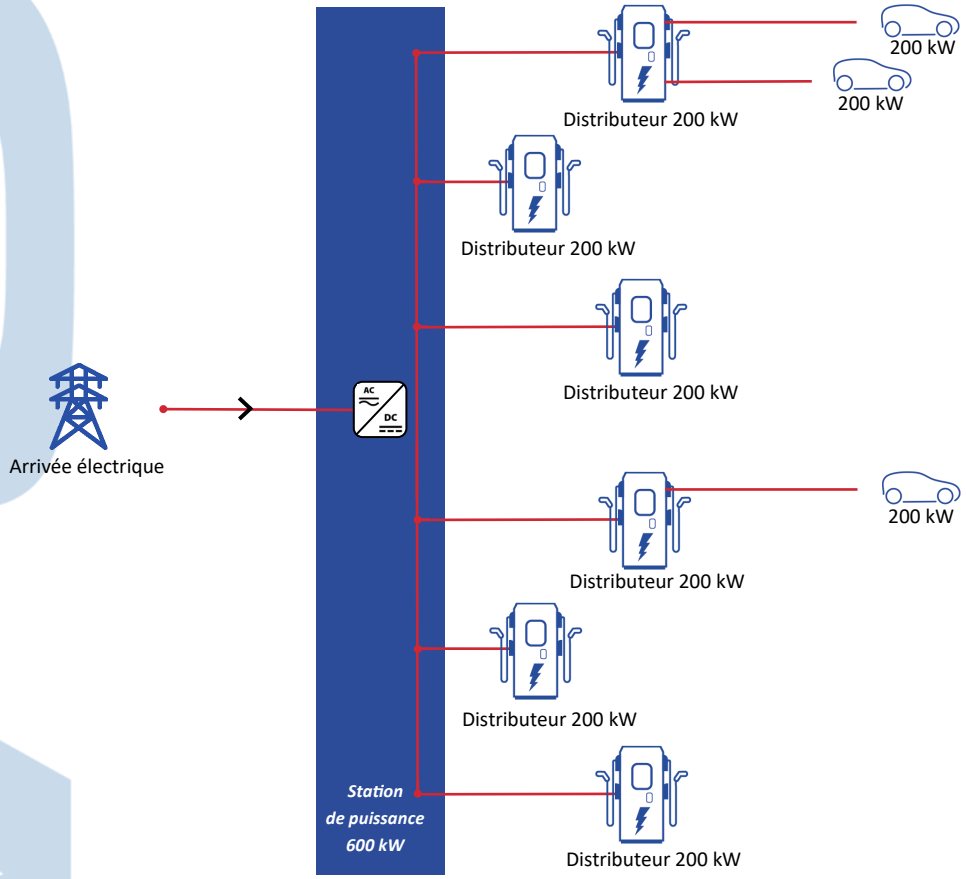

VIK CUB 600 01

Légende :

VIK ST2 A 200
Distributeur 200 kW

VIK ST2 A 300
Distributeur 300 kW

VIK ST2 A 500
Distributeur 500 kW

Gestion de charge : station de puissance : 600 kW

Exemple 3 : 600 kW de disponible, 3 distributeurs doubles —> 1 véhicule en charge

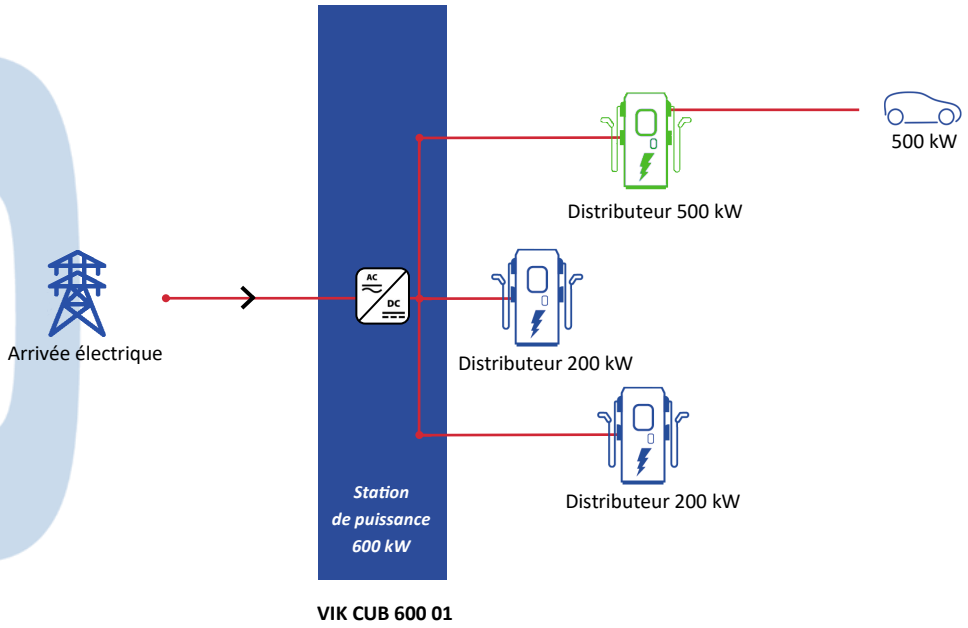

Exemple 4 : 600 kW disponibles, 6 distributeurs doubles —> 12 véhicules en charge

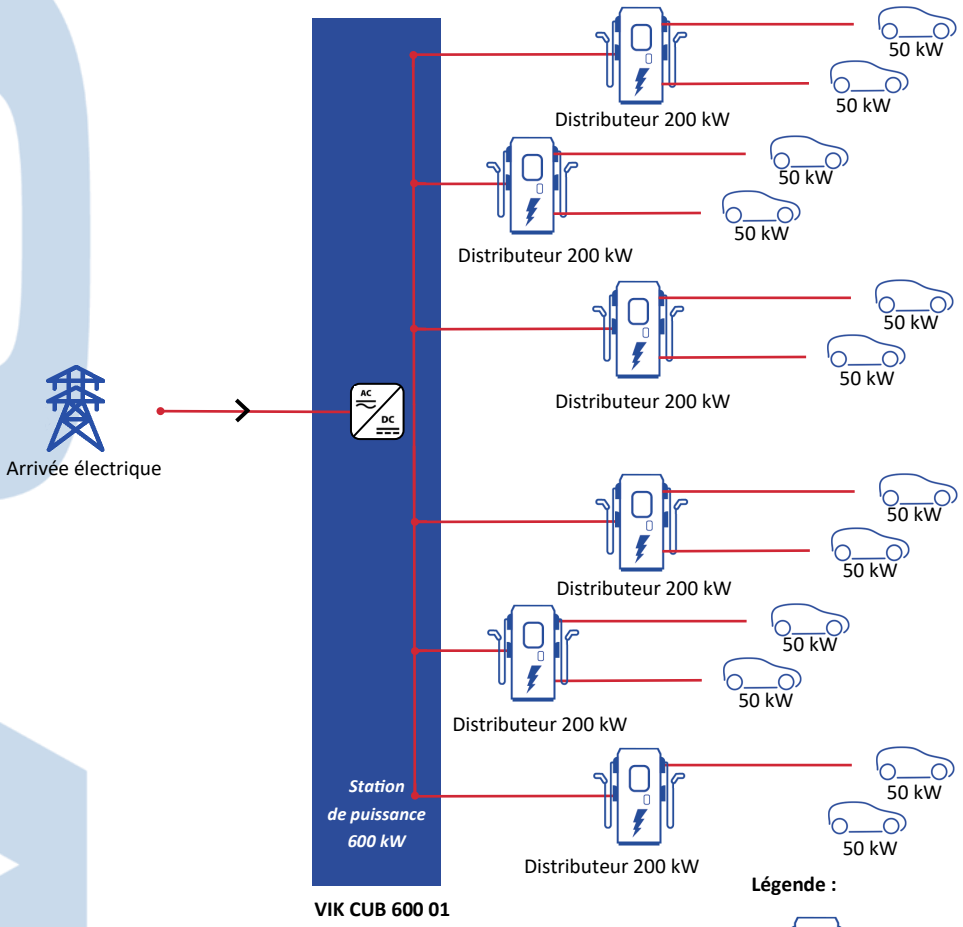

Légende :

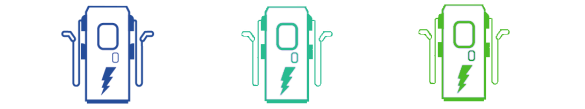

VIK ST2 A 200	VIK ST2 A 300	VIK ST2 A 500
Distributeur 200 kW	Distributeur 300 kW	Distributeur 500 kW

Gestion de charge : station de puissance : 600 kW

Exemple 5 : 600 kW disponibles, 6 distributeurs doubles —> 2 véhicules en charge

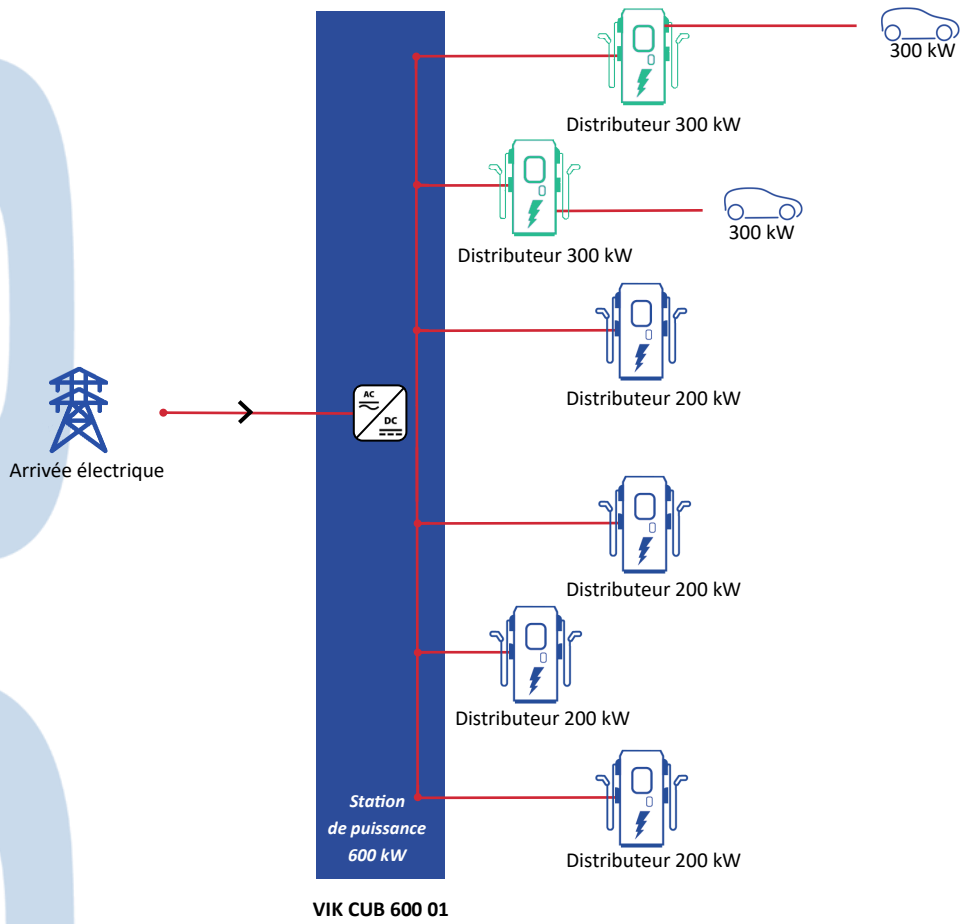

Exemple 6 : 600 kW disponibles, 3 distributeurs doubles —> 4 véhicules en charge

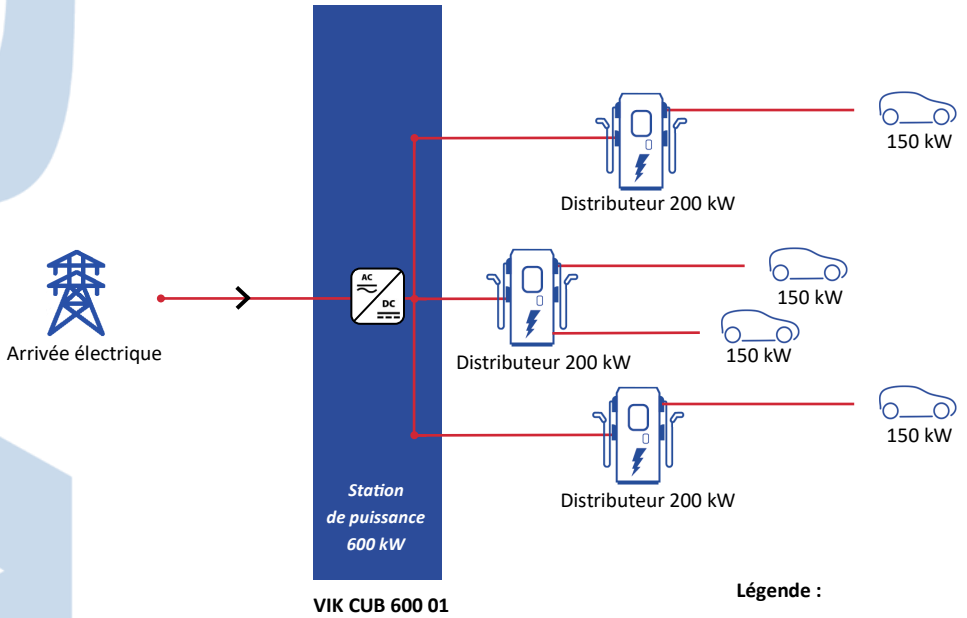

Légende :

VIK ST2 A 200
Distributeur 200 kW

VIK ST2 A 300
Distributeur 300 kW

VIK ST2 A 500
Distributeur 500 kW

Paiements

La station de charge VIKO POWER associé à la supervision SGA Mercure permet les fonctionnalités suivantes :

Par cartes bancaires

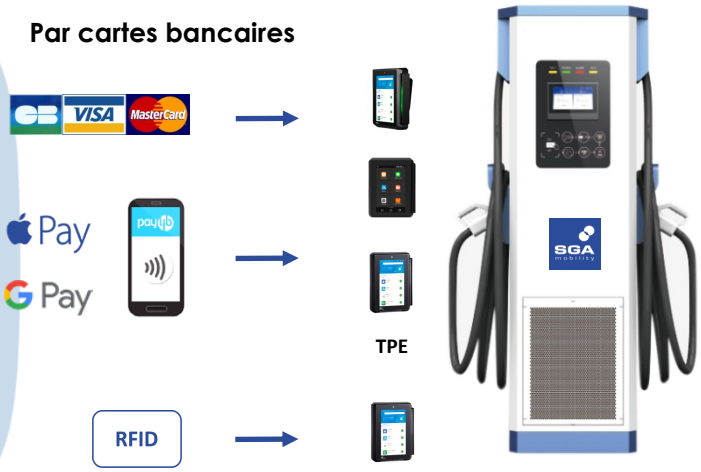

Un accès facile et rapide

Par opérateur de mobilité

Interopérabilité

Gireve — HUBJECT

Opérateurs de mobilité

Aucune commission sur les flux financiers

avec le paiement par la carte bancaire

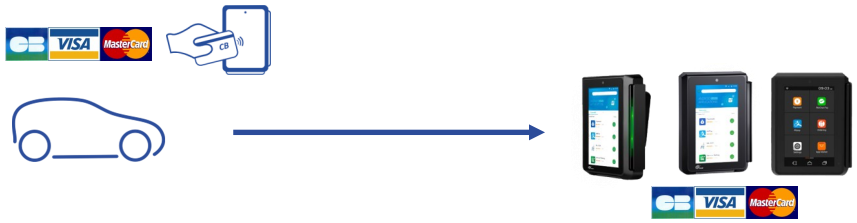

Automobiliste — **TPE**

10 € Payé → **10 €** Reçu (brut)

Banque Automobiliste → **Banque** Propriétaire borne

Une solution unique sur le marché

Terminal de paiement : PAYPILOT

Le **PAYPILOT** permet de centraliser le paiement de l'ensemble des bornes d'un même parking

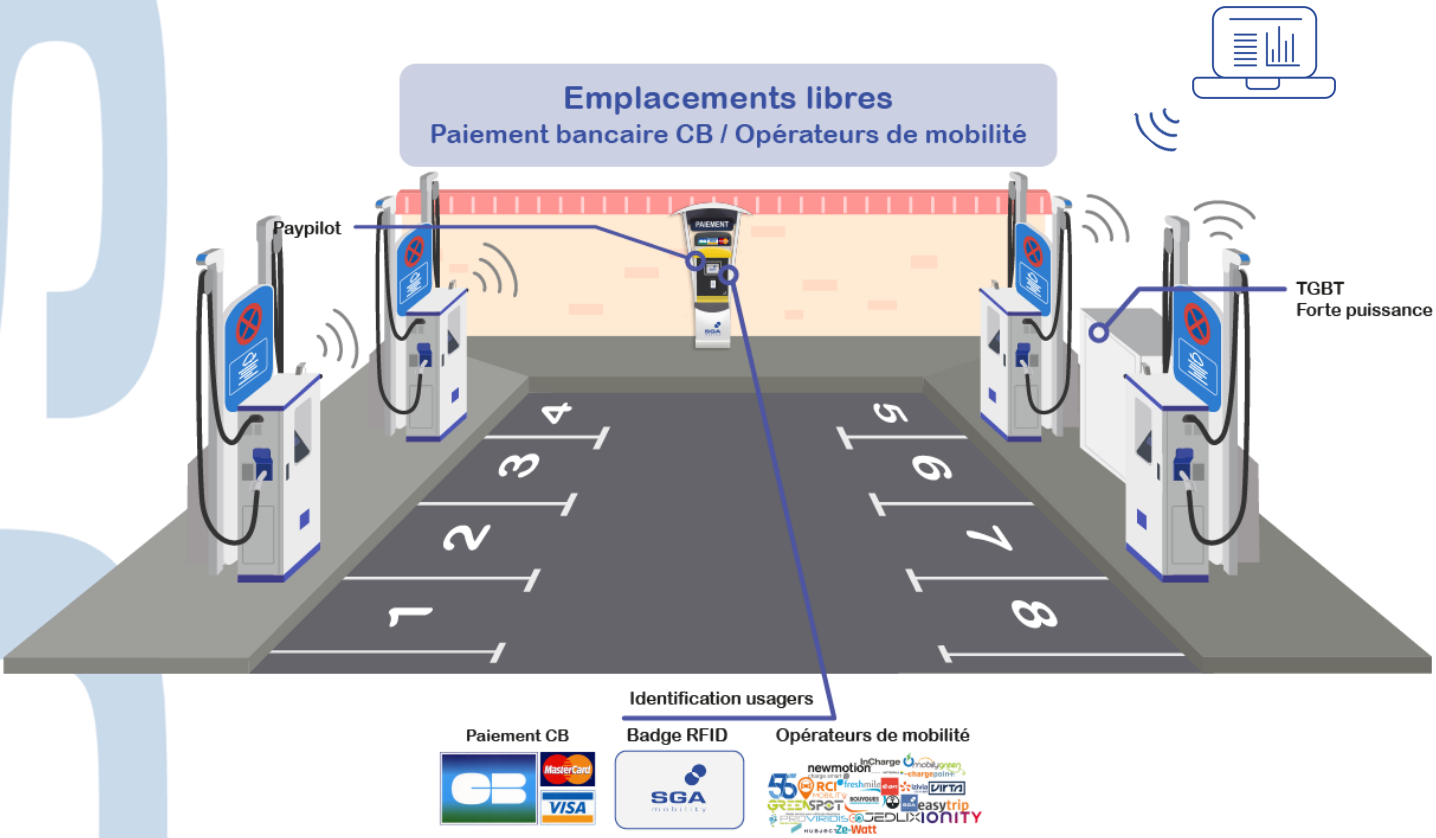

PAYPILOT XS

Référence	Caractéristiques
PAYPILOT XS	Borne de paiement CB

Voir documentation PAYPILOT

Signalisation verticale et horizontale

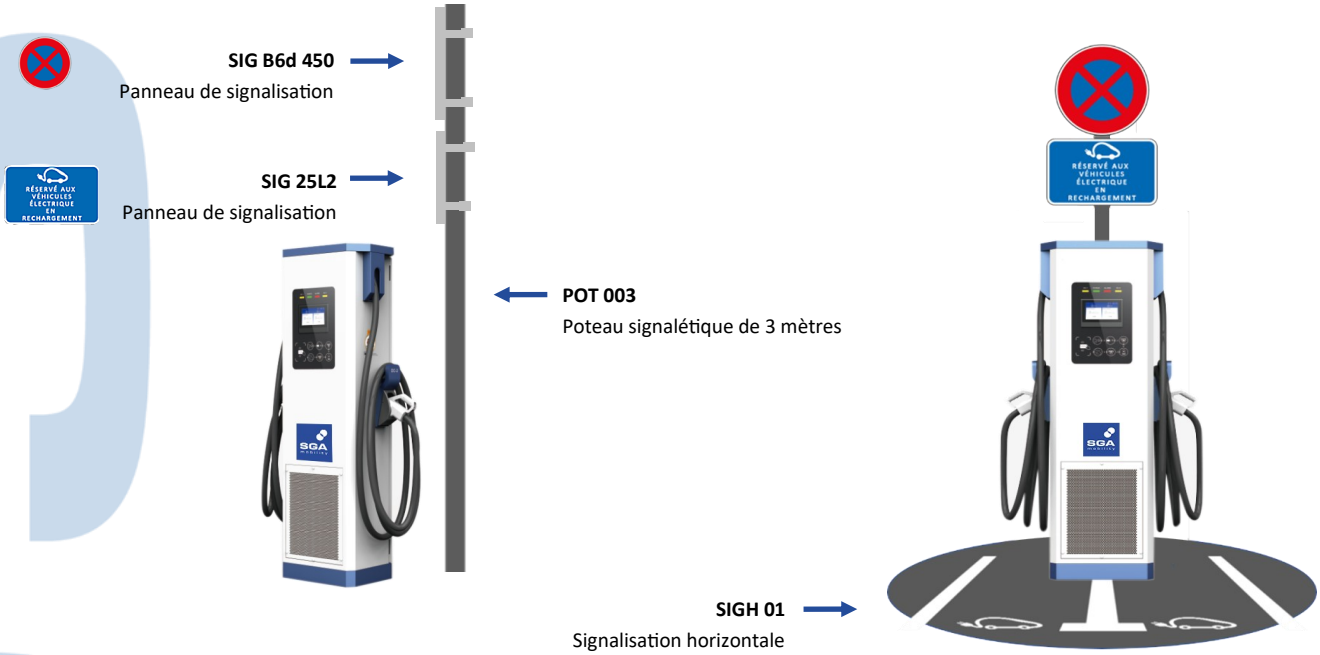

Références	Signalisations
SIGV 03	Pack signalisation verticale (B6d 450 + 25L2 + poteau 3m) (fixations et visseries incluses)
SIG B6d 450	B6d 450 : Stationnement interdit Diamètre : 450mm (fixations et visseries incluses)
SIG 25L2	25L2 : Véhicules en charge (fixations et visseries incluses)
POT 003	Poteau signalétique de 3 mètres
SIGH 01	Signalisation horizontale

SGA Mobility
27 Rue Jean-Philippe Rameau
Pôle Delta—B6
76000 Rouen

Tel : +33 (0)2 32 10 51 89

www.sga-mobility.com
commercial@sga-mobility.com